DISOLEATORE

SCALA 1:50

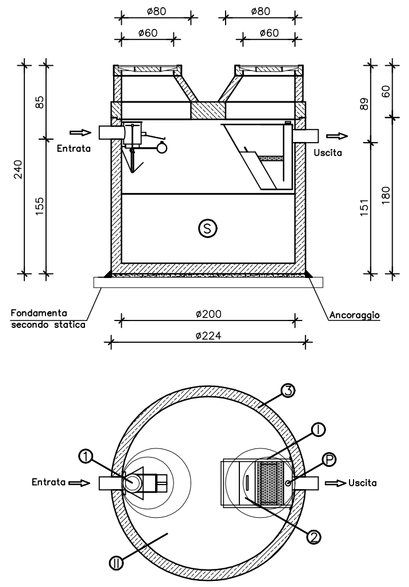

DATI TECNICI:

Grandezza Nominale (NS):	2/4
Configurazione Disoleatore:	S–II–I–P
Classe di trattamento:	I
Chiusura automatica tarata per densità fino a:	0,9 kg/dm3
Contenuto sedimentatore:	2,50 m3
Capacità accumulo olii:	6,68 m3
Peso max. a pezzo:	4,71 t
Peso totale:	7,00 t

TIPOLOGIA IMPIANTO:

S Sedimentatore
I Separatore classe I
II Separatore classe II
IIB Separatore bypass classe II
P Condotto di campionamento
EBS Sistema di rottura dell' emulsione o trattamento ulteriore

1 Chiusura automatica
2 Pacchi coalescenti
3 Vasca

POZZO A DISPERSIONE

SCALA 1:50

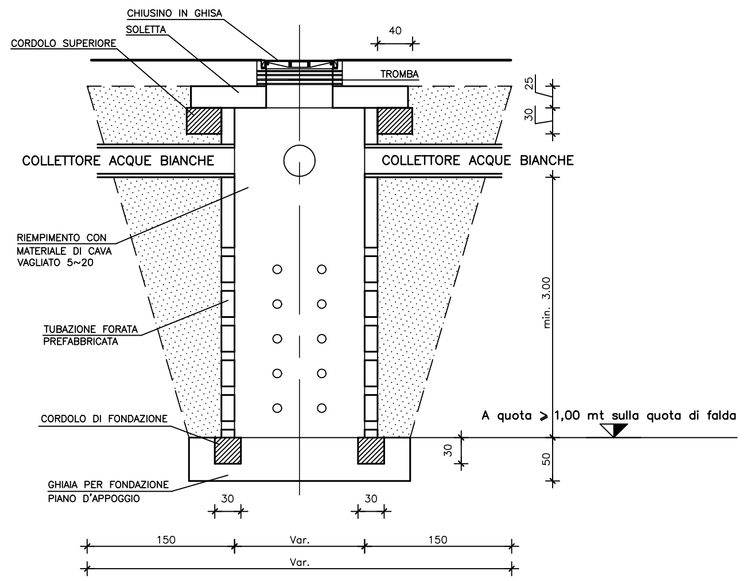

POZZETTO CON SIFONE FIRENZE

SCALA 1:20

PIANTA

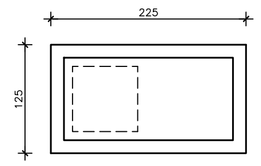

SEZIONE

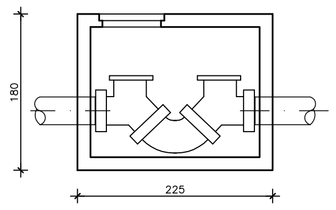

CADITOIA IN GHISA

CONFORMI ALLA NORMA UNI EN–124 – SCALA 1:10

PIANTA

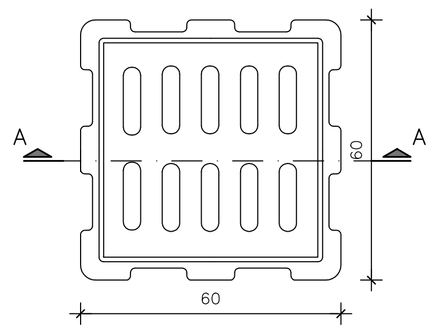

SEZIONE A–A

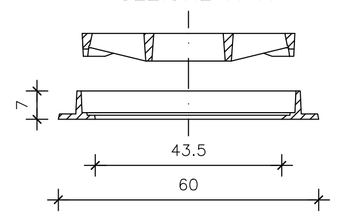

CADITOIA IN GHISA SFEROIDALE
CLASSE D400 CONFORME NORMA UNI EN–124

MODELLO	Luce netta mm	Telaio mm	Peso kg
D400	435x435	600x600	65

CARATTERISTICHE DEI MATERIALI

– CLS PER MAGRONE
- Classe di resistenza ≥ C 12/15
- Contenuto minimo di cemento 150 kg/mc
- Rapporto acqua–cemento ≤ 0.5

– CLS PER FONDAZIONI ED ELEVAZIONI
- Classe di resistenza C 28/35
- Massima dimensione dell'aggregato 25 mm
- Contenuto minimo di cemento 320 kg/mc
- Classe di esposizione XC2
- Classe di consistenza S4
- Copriferro C = 40 mm
- Rapporto acqua–cemento ≤ 0.55

– ACCIAIO D'ARMATURA
: B450C
: (ft/fy)k ≥ 1.15 ; (fy/fynom)k < 1.35 COME N.T.C 2008
: ftk = TENSIONE CARATTERISTICA DI ROTURA
: fyk = TENSIONE CARATTERISTICA DI SNERVAMENTO
: fynom = TENSIONE DI SNERVAMENTO NOMINALE

– CHIUSINI IN GHISA LAMELLARE
- Normativa di riferimento: UNI EN 1561
- Classe di portata D400;
- Prodotti da azienda con sistema di qualita' certificato ISO 9000 e recanti il marchio di certificazione di prodotto secondo la norma UNI EN 124:1995.

POZZETTI SIFONATO PER CADITOIE IN LINEA

SCALA 1:20

PIANTA

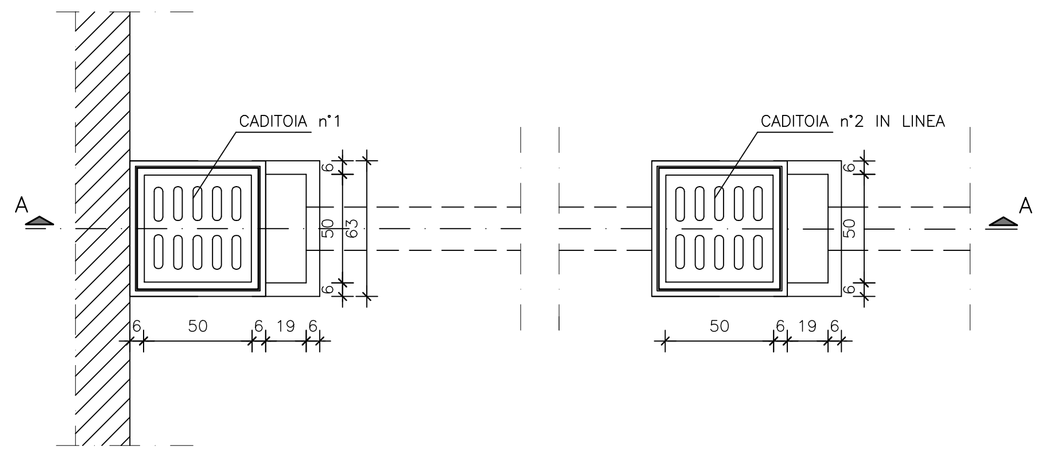

SEZIONE A–A (ASSE D)

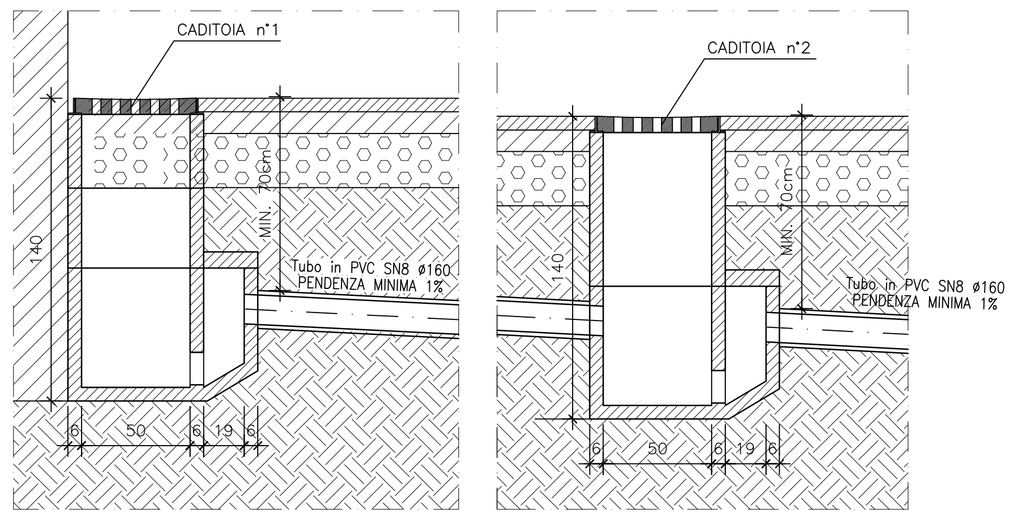

SEZIONE TIPOLOGICA RETE ACQUA GRIGIA A GRAVITA'

SCALA 1:20

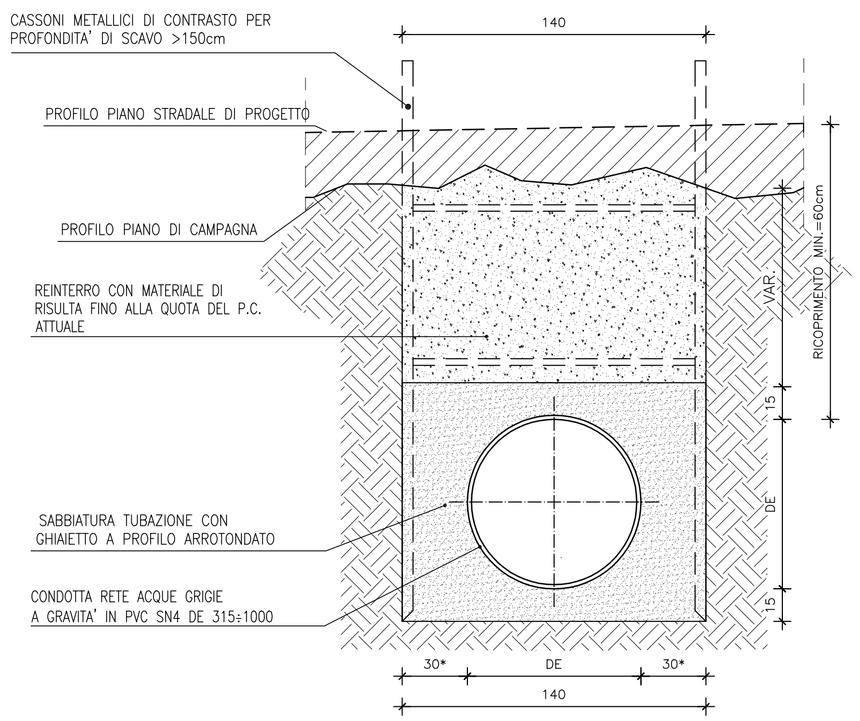

CANALETTA GRIGLIATA DI DRENAGGIO

SCALA 1:20

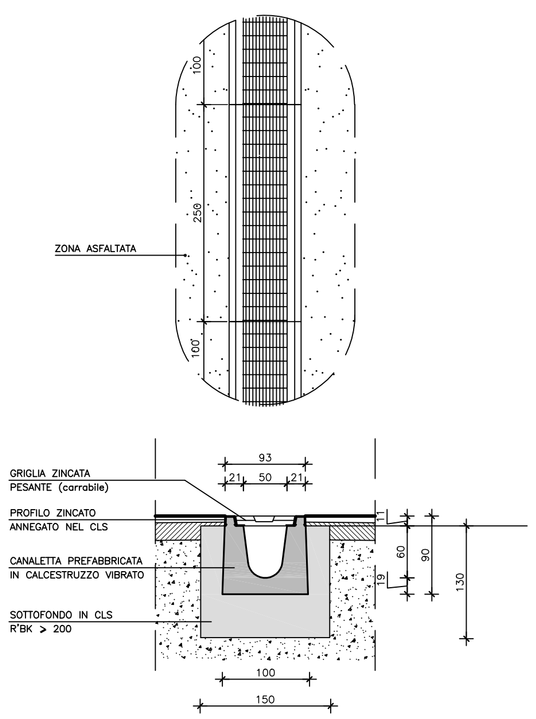

COMUNE DI VERONA
AZIENDA MOBILITA' TRASPORTI S.P.A.

SISTEMA DI TRASPORTO PUBBLICO DI TIPO FILOVIARIO

GARA D'APPALTO PER LA PROGETTAZIONE ESECUTIVA, L'ESECUZIONE DEI LAVORI E LA FORNITURA DEI VEICOLI

OFFERTA TECNICA
B2 - PROGETTO DEFINITIVO

PROGETTO:

DEPOSITO
PROGETTO ARCHITETTONICO
Reti tecnologiche - Acque grigie e bianche
Particolari costruttivi - Tav. 3

SCALA	varie
RIF. N°	PODDIDAPT08A.dwg
ALLEGATO N°	PD D0104 PT08A

CONCORRENTE
ATI
SOVECO COSTRUZIONI SPA
CONSORZIO COOPERATIVE COSTRUZIONI CCC Società cooperativa (MANDATARIA/CAPOGRUPPO)
MAZZI Impresa Generale Costruzioni S.p.A.
APTS Advanced Public Transport Systems bv
ALPIQ Alpiq InTec Verona S.p.A.
Balfour Beatty Rail

PROGETTAZIONE
COSTITUENDO R.T.P.:
PROGETTAZIONE (MANDATARIA/CAPOGRUPPO)
DIRETTORE TECNICO
Dott. Ing. Massimo Raccosta
GIRPA
DIRETTORE TECNICO
Dott. Arch. Valentina Butterini

REV.	DATA	DESCRIZIONE	ELABORAZIONE	REDATTO	VISTO	APPROVATO
A	Dic. 2010	Emissione	GIRPA	A. BUTTURA	A. BRUNELLI	V. BUTTERINI

Il presente documento non potrà essere copiato, riprodotto o altrimenti pubblicato, in tutto o in parte, senza il consenso scritto. Ogni utilizzo non autorizzato sarà perseguito a norma di legge.
This document may not be copied, reproduced or published, either in part or entirely, without the written permission. Unauthorized use will be prosecuted by law.